親綱

メーカーA・MS

耐久性に優れ、柔軟性にも富んでいます。
含水時の強力低下等の変化がありません。

長さ(m)	寸法色別	重量(kg)
6	●	1.7
8	●	2
10	●	2.3
15	●	3.2
20	●	4.1
25	○	5
30	●	5.9

親綱緊張器・ロリップ

メーカーA・MS

片手で簡単に取付け
取り外し可能です。

重量:1.1kg

昇降用と定位置作業用の2種類の
機能を有した墜落防止器具です。

重量:1.1kg

鉄筋用親綱フック

メーカーA・MS

フープ筋やスターラップ筋のピッチ間にも取付可能です！
先端に皿バネ付き。鉄筋に対し安定した締付け固定が出来ます！

32型

41型

■取付方法

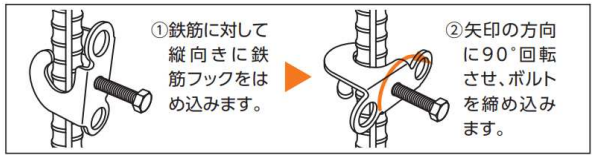
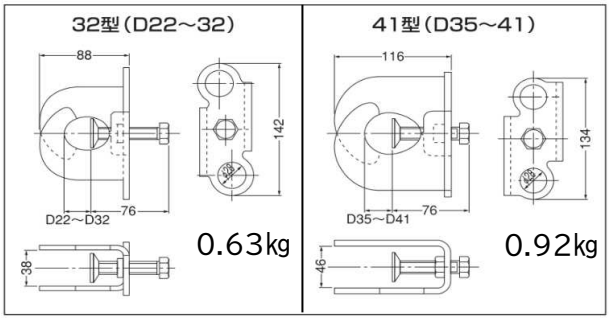
■寸法図