カート馬・角パイプ

メーカーE

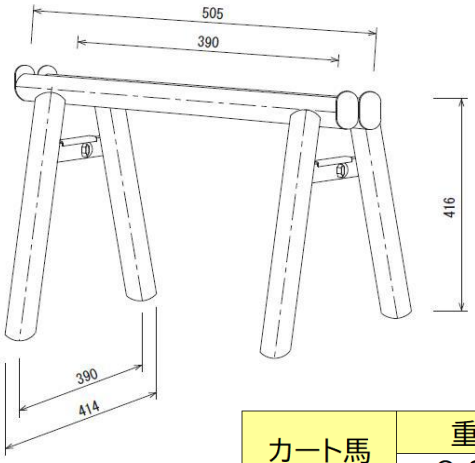

カート馬	重量	許容荷重
	8.0kg	9.8kN

60角パイプ(型枠・吊り足場用)	100角パイプ(大引材用)
□-60×60×2.3　1.0M~10.0M	□-100×100×3.2　1.0M~8.0M
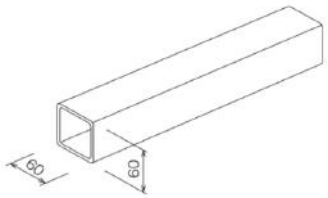	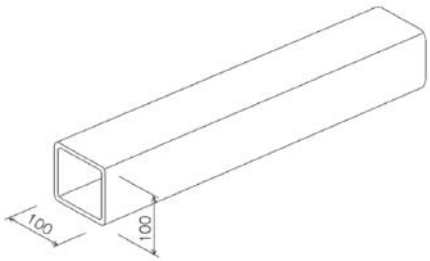

品　番	長　さ	製品重量		梱包数(本)	品　番	長　さ	製品重量		梱包数(本)
		60×60	100×100				60×60	100×100	
60K10.0M	10.0m	40.60kg		50	60(100) K4.5M	4.5m	17.95kg	42.84kg	50
60K9.0M	9.0m	36.54kg			60(100) K4.0M	4.0m	15.65kg	37.35kg	
60(100) K8.0M	8.0m	32.48kg	76.16kg		60(100) K3.5M	3.5m	13.95kg	33.32kg	
60(100) K7.5M	7.5m	30.45kg	71.40kg		60(100) K3.0M	3.0m	11.90kg	28.56kg	
60(100) K7.0M	7.0m	28.42kg	66.64kg		60(100) K2.5M	2.5m	10.00kg	23.80kg	
60(100) K6.5M	6.5m	26.39kg	61.88kg		60(100) K2.0M	2.0m	8.15kg	19.04kg	
60(100) K6.0M	6.0m	24.36kg	57.12kg		60(100) K1.5M	1.5m	6.65kg	14.15kg	
60(100) K5.5M	5.5m	22.33kg	52.36kg		60(100) K1.2M	1.2m	4.83kg	11.43kg	
60(100) K5.0M	5.0m	20.08kg	47.60kg		60(100) K1.0M	1.0m	4.10kg	9.52kg	